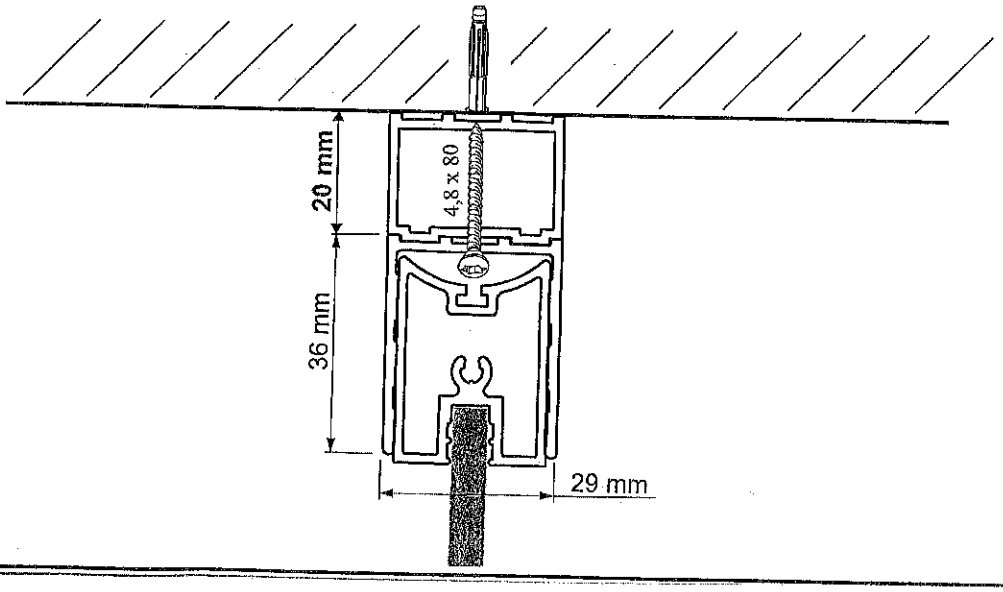Stapelprofil Pendeltür